FG型外部操作把手使用說明書

FBE 730881-1,REV. 11

一、 框架容量100A以下之MCCB(含100A)， 加裝FG外部操作把手時，請先將MCCB之四枚鎖蓋螺絲拆下，然後將FG外部操作把手的四個固定孔，對準MCCB之鎖蓋螺絲孔，再將FG外部操作把手所附之螺絲鎖上即可。若其所附之螺絲在一種以上時，則選擇與原MCCB拆下同直徑之螺絲，若拆下的是自攻螺絲時，則選用自攻螺絲。

二、 框架容量100A以上之MCCB，加裝FG外操作把手時(除FG-22CA/23DA)，將FG形外部操作把手之四個固定孔對準MCCB蓋子上的四個攻牙孔，然後鎖上所附之8 mm長度的螺絲即可。

三、 裝置FG-22CA/23DA外操作把手，請先將MCCB之二枚鎖蓋螺絲拆下(對應外部操作把手底座支架開孔)，將FG形外操作把手之二個定位點置於鎖蓋螺絲孔，再將FG外部操作把手所附之螺絲鎖上即可。若其所附之螺絲無本體固定螺絲，則將原MCCB拆下之鎖蓋螺絲鎖上即可。

四、 盤面之孔位依下圖加工後，將黑色的塑膠飾板置於箱門外，鐵質附件置於箱門內側 (L型鐵質附件在上側，平的附件在下) 然後用皿形螺絲將黑色塑膠飾板鎖在鐵質附件上。

五、 另購附把手迫緊墊之安裝方式,係於黑色塑膠飾板安裝後,撕開迫緊墊膠膜後在盤內側對正盤孔中心貼附

六、 安裝完成後，如欲開啟箱門，請將把手保持在OPEN COVER/RESET之位置或依連鎖釋放鈕之箭頭方向旋轉連鎖釋放鈕保持到底後開啟箱門；切勿強行打開箱門造成外部操作把手損壞。

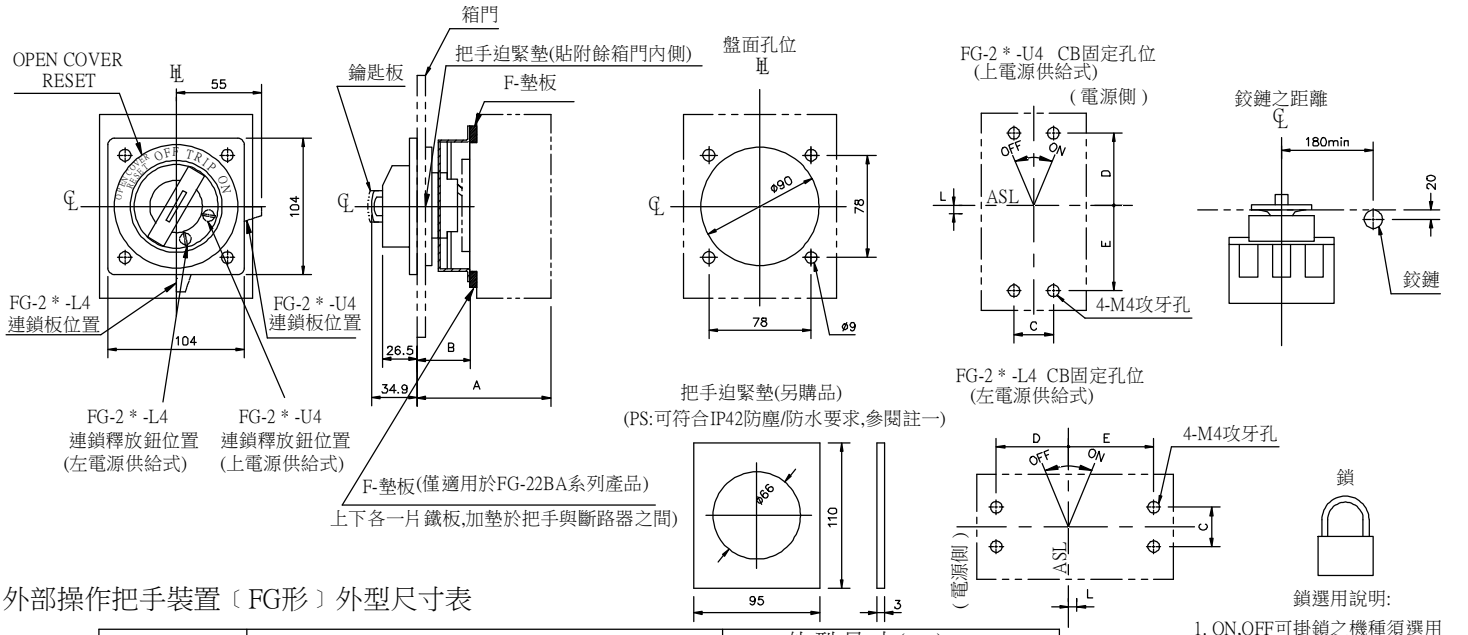

鎖選用說明:

1. ON,OFF可掛鎖之機種須選用Ø4.5鎖使用
2. ON不可掛鎖,OFF可掛鎖之機種
   S:須選用Ø2.5鎖使用
   S1:須選用 Φ4.5鎖使用

外部操作把手裝置〔FG形〕外型尺寸表

FG-2 型式	適用之無熔線斷路器	外型尺寸(mm)						
		A	B	C	D	E	F	L
FG-21E(S)(S1)	TO 50EC	100	40	25	55.5	55.5	無	0
FG-21E(S)(S1)	TO 60EB, TO 100EB, TO 100EC	108	40	25	55.5	55.5	無	0
FG-21F(S)(S1)	TLB 100	108	40	25	55.5	102.5	無	0
FG-22BA(S)(S1)	TO 100S, TO 125S, TG 100H, TO 125EB	125	40	30	65	65	有	0
FG-23BA(S)(S1)	TO 225S, TO 250S, TG 225H, TO 250E	143	40	35	77.5	77.5	無	0
FG-23CA(S)(S1)	TO 225E	103.5	43.5	35	57	67	無	5
FG-22CA(S)(S1)	TO-125EC(3P), TO-125SB(3P), TO-125SJ,TLB-125E	109	46.4	30	68	64	無	0
	TG-125HB, TG-125HJ, TLB-125S	127						
FG-23DA(S)(S1)	TO-250EB, TO-250SB, TO-250SJ,TLB-250E	110	48.5	35	63	63	無	0
	TG-250HB, TG-250HJ, TLB-250S	128						

註一: 若客戶須滿足IP42 防水/防塵保護要求,可於下訂時,在"FG-2型式"後加註"D"字樣,
例如:"FG-22BA-U4 "須改以"FG-22BAD-U4"來表示.

二: 若客戶須滿足ON不可掛鎖,OFF可掛鎖,可於下訂時,在"FG-2型式"後加註"S"或"S1"字樣,
例如:"FG-23CA-U4 "須改以"FG-23CA-U4S"來表示, 並選用Ø2.5鎖使用.
例如:"FG-23CA-U4 "須改以"FG-23CA-U4S1"來表示, 並選用Φ4.5鎖使用.

東元電機股份有限公司
新竹縣新竹工業區中華路15號
TEL: (03)5981711