TLB-400H4 外型尺寸(裝配保護蓋)

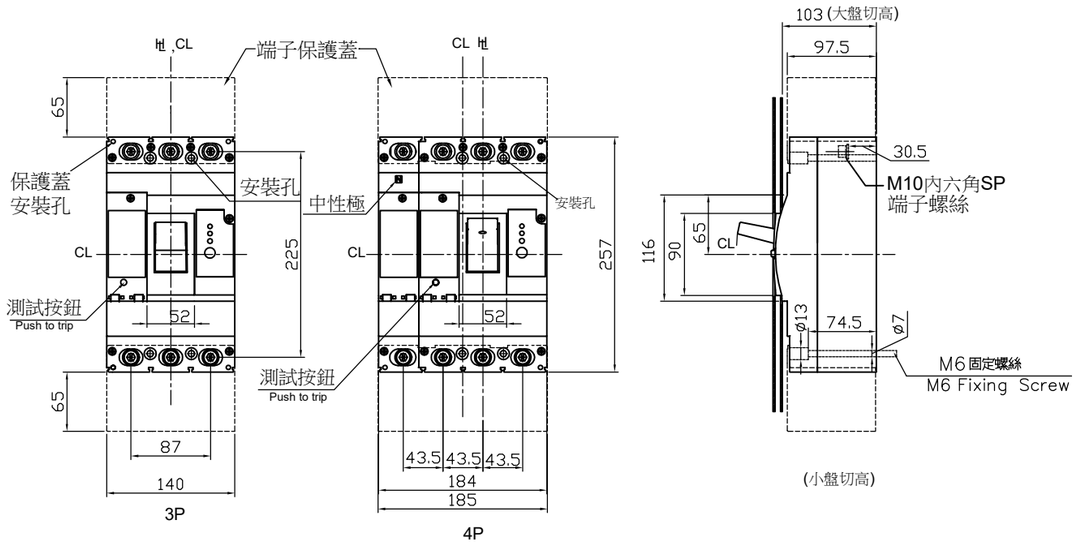

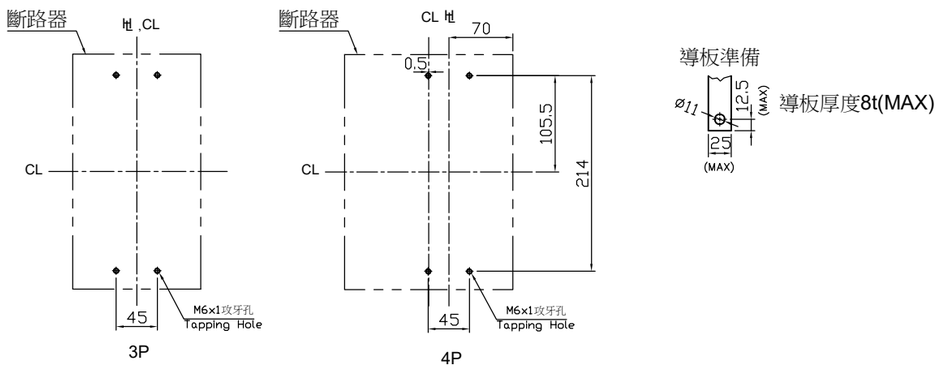

固定孔位
Drilling Plan

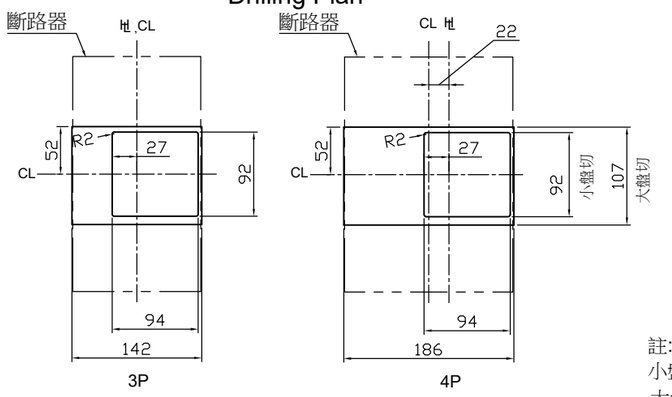

註:
小盤切 :小盤面開孔尺寸
大盤切 :大盤面開孔尺寸

盤面孔位
Panel Cutout

𝍐 ：把手中心線 Handle center line CL：中心線 Center line	＊斷路器尺寸公差±0.5mm Tolerance of Breaker Dimensin:±0.5	＊盤面孔位公差1.5mm Tolerance of Panel Cutout

TLB-400H4 外型尺寸(裝配端子板或極間隔板)

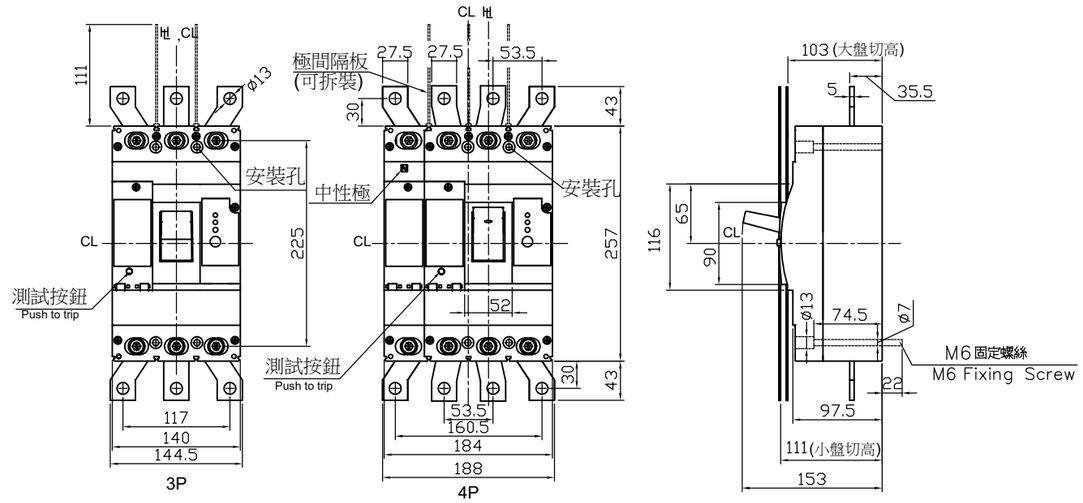

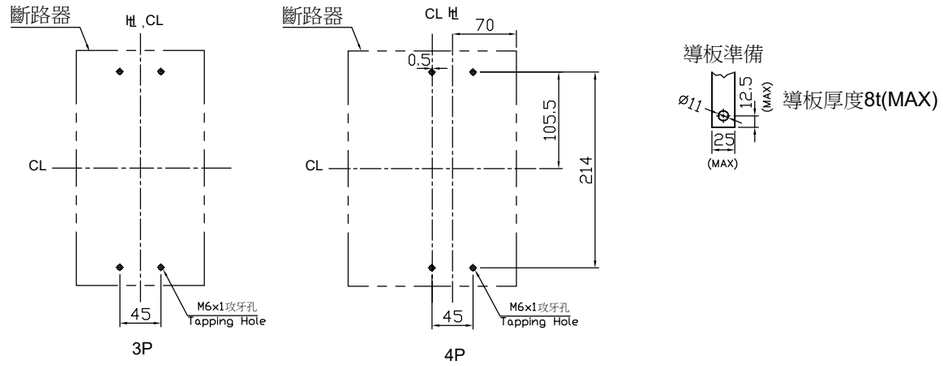

固定孔位
Drilling Plan

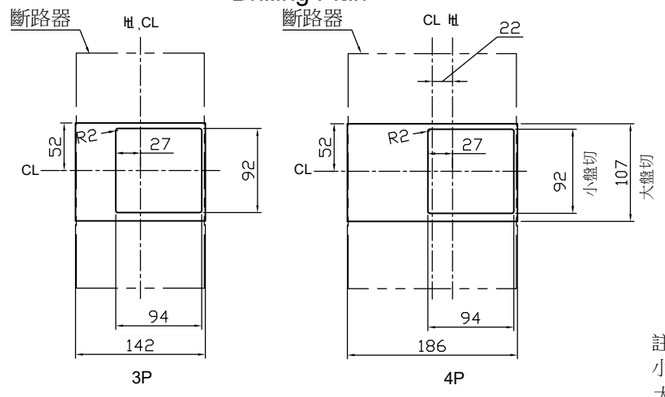

註:
小盤切 :小盤面開孔尺寸
大盤切 :大盤面開孔尺寸

盤面孔位
Panel Cutout

𝍐 ：把手中心線 Handle center line CL：中心線 Center line	＊斷路器尺寸公差±0.5mm Tolerance of Breaker Dimensin:±0.5	＊盤面孔位公差1.5mm Tolerance of Panel Cutout