內政部消防安全設備審核認可書

核發日期：中華民國111年1月12日
核發字號：內授消字第1110822113號
申 請 人：東元電機股份有限公司（115601臺北市南港區三重路19-9號5F）
主　　旨：所申請審核認可事項，准依下列所載內容認可使用。
說　　明：

一、依據申請人110年11月15日消防安全設備審核認可申請書辦理。

二、本案核准內容如次：

申請案件資料	品　名	發電機組（TECO牌）
	主要用途	緊急供電使用。
	性　能	詳標示內容。
	數　量	3型。
認可使用內容	一、本案東元電機股份有限公司申請國產之發電機組，原則准予使用，其照片及尺寸圖如附件。 二、申請人應負責提供機具、器材與設備之相關技術、工法等資訊之義務，裝置人員應依所提施工規範辦理，並確保其材質及使用性能。 三、本認可書有效期間2年（自發文日起算）。 四、如欲繼續申請使用者，請於期滿前1個月向本部消防署提出申請。	

注意事項：

一、須以原廠產品整組裝置。

二、設置場所應備中文技術規範及操作安裝維護手冊，供消防檢查、檢修與維護相關人員使用。

三、裝置竣工時，應備發電機組進口證明、出廠或製造日期證明等，供當地消防機關查證。

四、發電機組引擎構造及性能（含引擎之燃料油箱）應符合國家標準總號10204之規定。

五、應設在採取防震措施之台座上。

六、應在發電機組本體上容易辨認位置以不易被磨滅方法標示下列各項：

（一）型號。
（二）額定輸出功率。
（三）輸出電壓。
（四）使用燃料種類。
（五）引擎製造或出廠日期。

七、標示內容如下：

型號	額定輸出功率	輸出電壓	使用燃料種類
TEG-100S	100kW	220/380V	柴油
TEG-150S	150kW	220/380V	柴油
TEG-400S	400kW	220/380V	柴油

八、裝配之引擎及發電機廠牌、型號

型號	引擎廠牌	引擎型號	發電機廠牌	發電機型號

TEG-100S	FPT	NEF67TM1X	TECO	CSAT-100S
TEG-150S	Baudouin	6M11G160/6	TECO	CSAT-150S
TEG-400S	VMAN	D15B1	TECO	CSAT-400S

九、上述產品於送審時，所提試驗項目及結果數據摘錄如下：

結果 項目 / 型號	瞬時電壓變動率（pf=0.8）		瞬時電壓變動率（pf=0.4）		頻率變動率（pf=0.8）	超速特性試驗	絕緣電阻試驗	波形試驗	自動啟動性能
	切斷電路	2 秒內	切斷電路	2 秒內					
TEG-100S	23.13%	0.23 秒	-22.32%	0.17 秒	3.24%	無異狀(具限速裝置，試驗轉速 110%)	283 MΩ	3.5%	12 秒
TEG-150S	19.61%	0.7 秒	-16.05%	0.12 秒	-0.033%	無異狀(具限速裝置，試驗轉速 105%)	344 MΩ	3.92%	10.5 秒
TEG-400S	10.5%	0.35 秒	-19.55%	0.64 秒	0.016%	無異狀(具限速裝置，試驗轉速 105%)	391 MΩ	2.48%	8.3 秒

結果 項目 / 型號	溫昇試驗					耐壓測試	
	絕緣種類	電樞繞組	磁樞繞組	靠近繞組之鐵心	軸承	激磁機	交流機
TEG-100S	H	（電阻法）82.36℃	（電阻法）18.55℃	（溫度計法）36.8℃	（溫度計法）10 ℃	無異狀	無異狀
TEG-150S	H	（電阻法）65.57℃	（電阻法）11.43℃	（溫度計法）35.7℃	（溫度計法）9.2 ℃	無異狀	無異狀
TEG-400S	H	（電阻法）61.86℃	（電阻法）11.64℃	（溫度計法）26℃	（溫度計法）6.8 ℃	無異狀	無異狀

十、為確保認可案件之品質，自 106 年 1 月 1 日起，發電機組應逐台檢附合格之第三公證機構試驗報告或載有 TAF 認證標誌廠內測試報告，送建築物起造人或場所管理權人查驗，申請人應留存 1 份備查；另本部消防署得邀集有關人員實地抽驗，其抽驗費用由申請人負責，使用狀況經抽驗不合格者，由本部廢止認可並繳回認可書。

十一、本審核認可之案件，僅對申請人所提之文件圖說或測試證明內容予以審定。申請人、出品人或檢驗測試機關（構），如有偽造文書，出具不實證明、侵害他人權益或實際設計、施工與所申請資料不符，肇致危險傷害他人時，應視其情形，撤銷或廢止認可，繳回認可書，並分別依法負其責任。

十二、本項產品如經本部公告為應施認可品目，應即於前揭效期屆滿後，依「消防機具器材及設備認可實施辦法」辦理認可，並於產品本體上附加認可標示後始准使用。

十三、申請人應於每月將發電機組出廠數量、出貨數量、機組型號、引擎廠牌、號碼及安裝場所彙造清冊備本部消防署不定期查核。

備註：為符合空氣污染防制法相關規定，提醒注意本發電機組之空氣污染物排放，應符合「固定污染源空氣污染排放標準」。

部長 徐國勇

消防用緊急發電機組照片

發電機組廠牌:TECO	發電機組型號:TEG-100S
引擎廠牌:FPT	引擎型號:NEF67TM1X
發電機頭廠牌:TECO	發電機頭型號:CSAT-100S

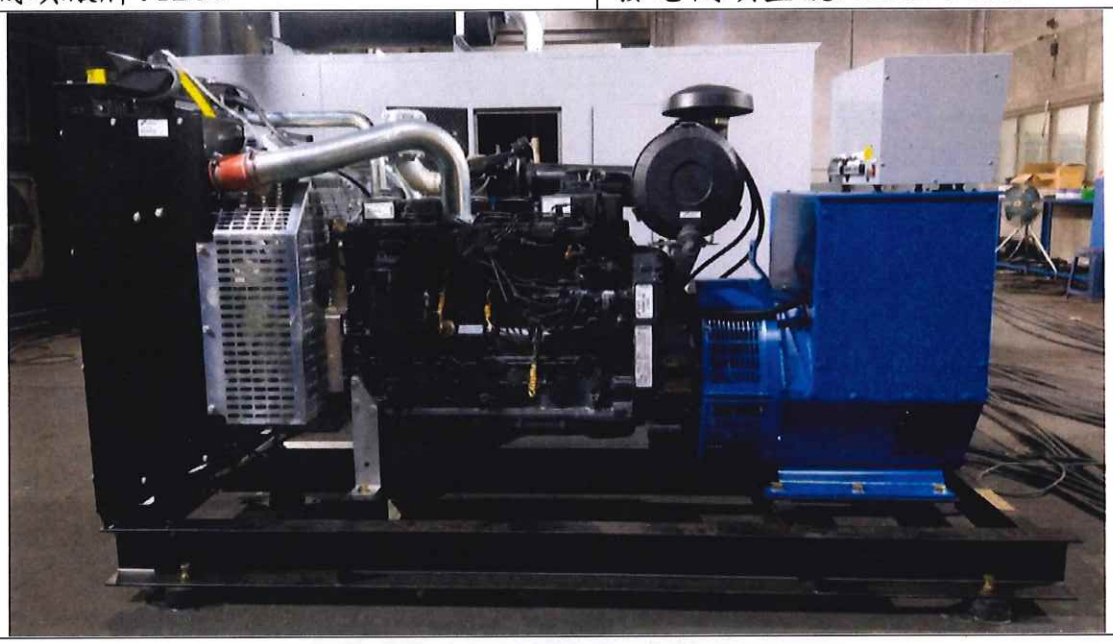

側面圖

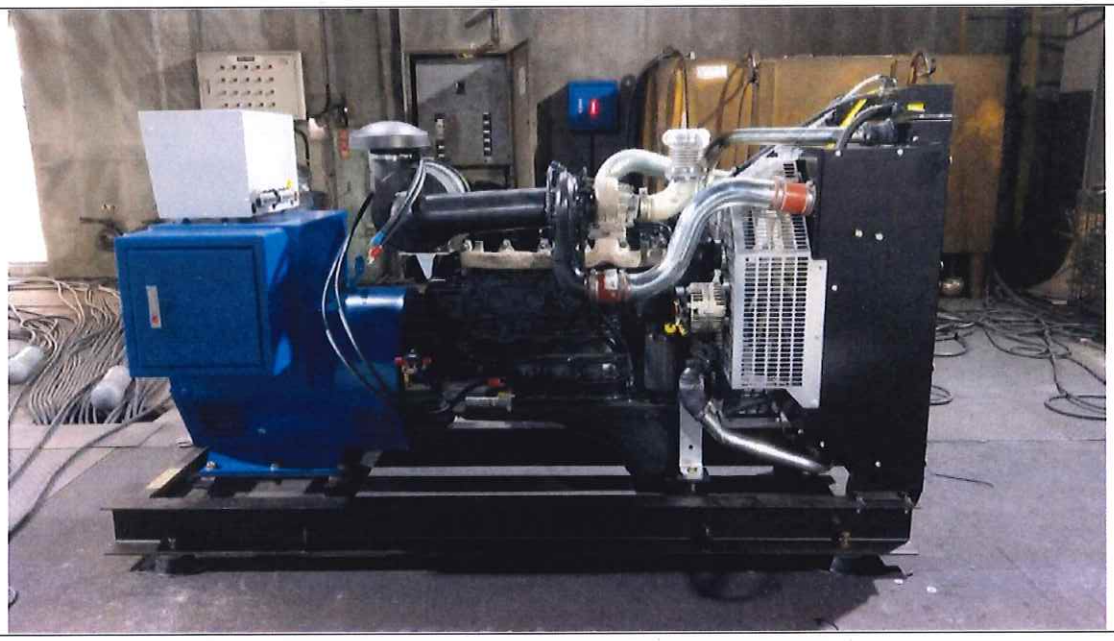

側面圖

消防用緊急發電機組照片

發電機組廠牌:TECO	發電機組型號:TEG-100S
引擎廠牌:FPT	引擎型號:NEF67TM1X
發電機頭廠牌:TECO	發電機頭型號:CSAT-100S

正面圖

背面圖

消防用緊急發電機組照片

發電機組廠牌:TECO	發電機組型號:TEG-100S
引擎廠牌:FPT	引擎型號:NEF67TM1X
發電機頭廠牌:TECO	發電機頭型號:CSAT-100S

發電機組廠牌型號

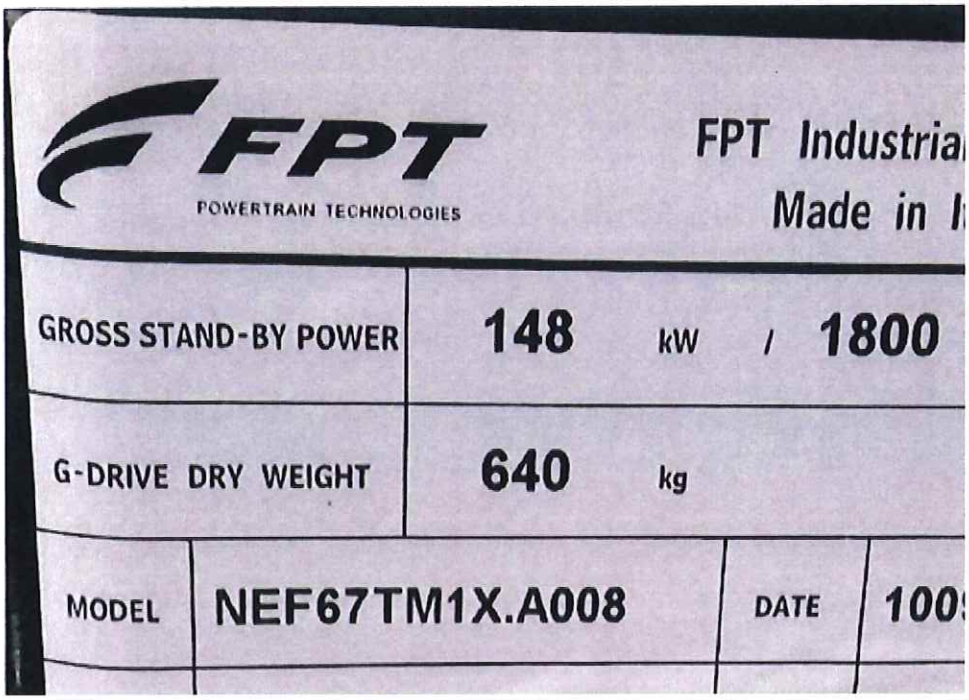

引擎廠牌型號

消防用緊急發電機組照片

發電機組廠牌:TECO	發電機組型號:TEG-100S
引擎廠牌:FPT	引擎型號:NEF67TM1X
發電機頭廠牌:TECO	發電機頭型號:CSAT-100S

發電機頭廠牌型號

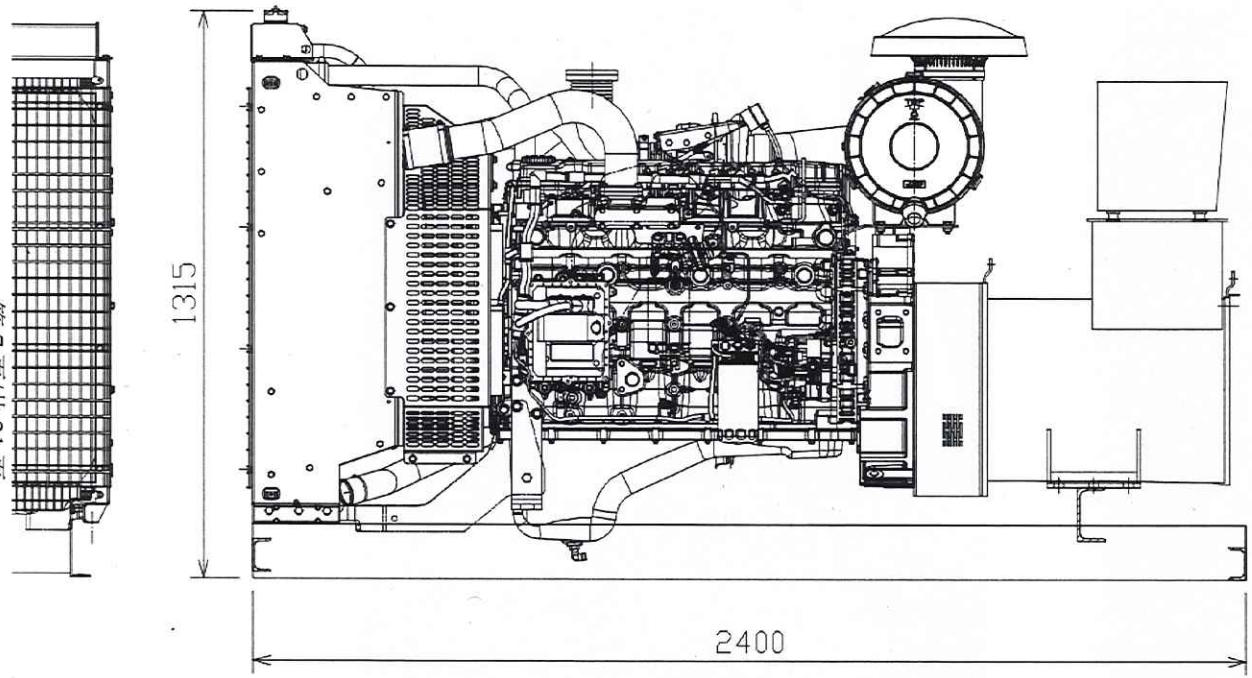

側視圖

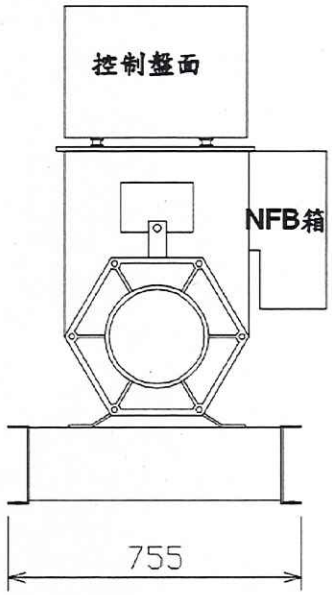

正視圖

，依實際尺寸為準，並配合現場設置空間調整。
考，實際尺寸依現場機組為主。
發電機性能為主，且主要構件廠牌型式須與認可書相同。

消防用緊急發電機組照片

發電機組廠牌:TECO	發電機組型號:TEG-150S
引擎廠牌:Baudouin	引擎型號:6M11G160/6
發電機頭廠牌:TECO	發電機頭型號:CSAT-150S

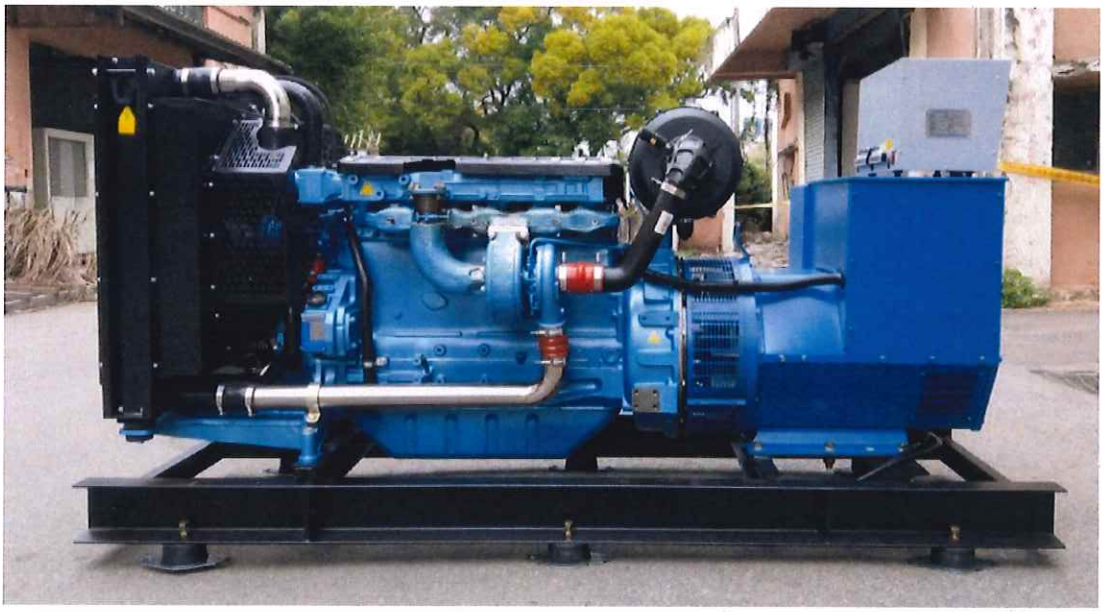

側面圖

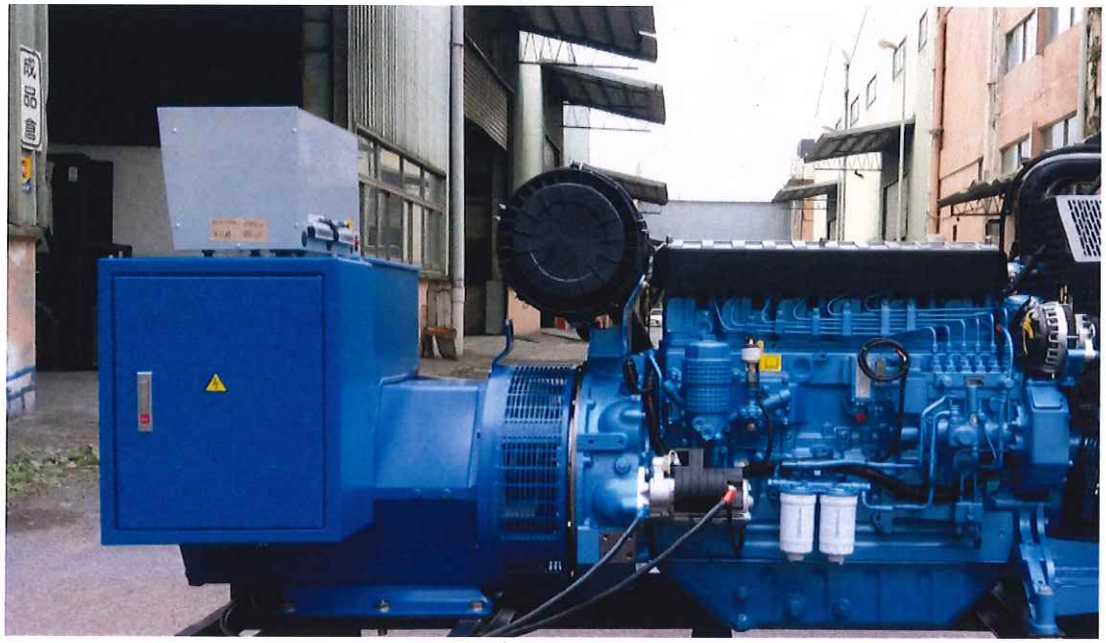

側面圖

消防用緊急發電機組照片

發電機組廠牌:TECO	發電機組型號:TEG-150S
引擎廠牌:Baudouin	引擎型號:6M11G160/6
發電機頭廠牌:TECO	發電機頭型號:CSAT-150S

正面圖

背面圖

消防用緊急發電機組照片

發電機組廠牌:TECO	發電機組型號:TEG-150S
引擎廠牌:Baudouin	引擎型號:6M11G160/6
發電機頭廠牌:TECO	發電機頭型號:CSAT-150S

側面圖

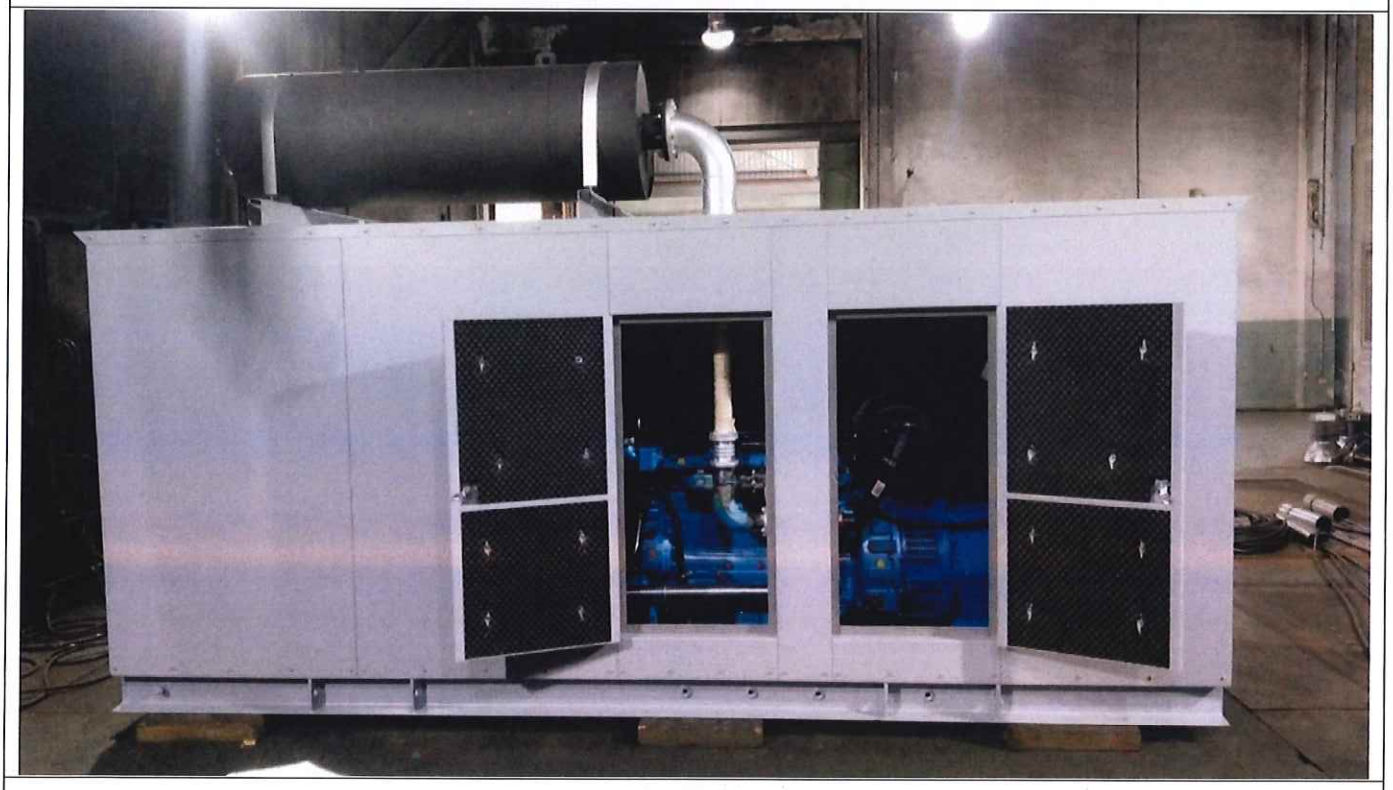

側面圖

消防用緊急發電機組照片

發電機組廠牌:TECO	發電機組型號:TEG-150S
引擎廠牌:Baudouin	引擎型號:6M11G160/6
發電機頭廠牌:TECO	發電機頭型號:CSAT-150S

側面圖

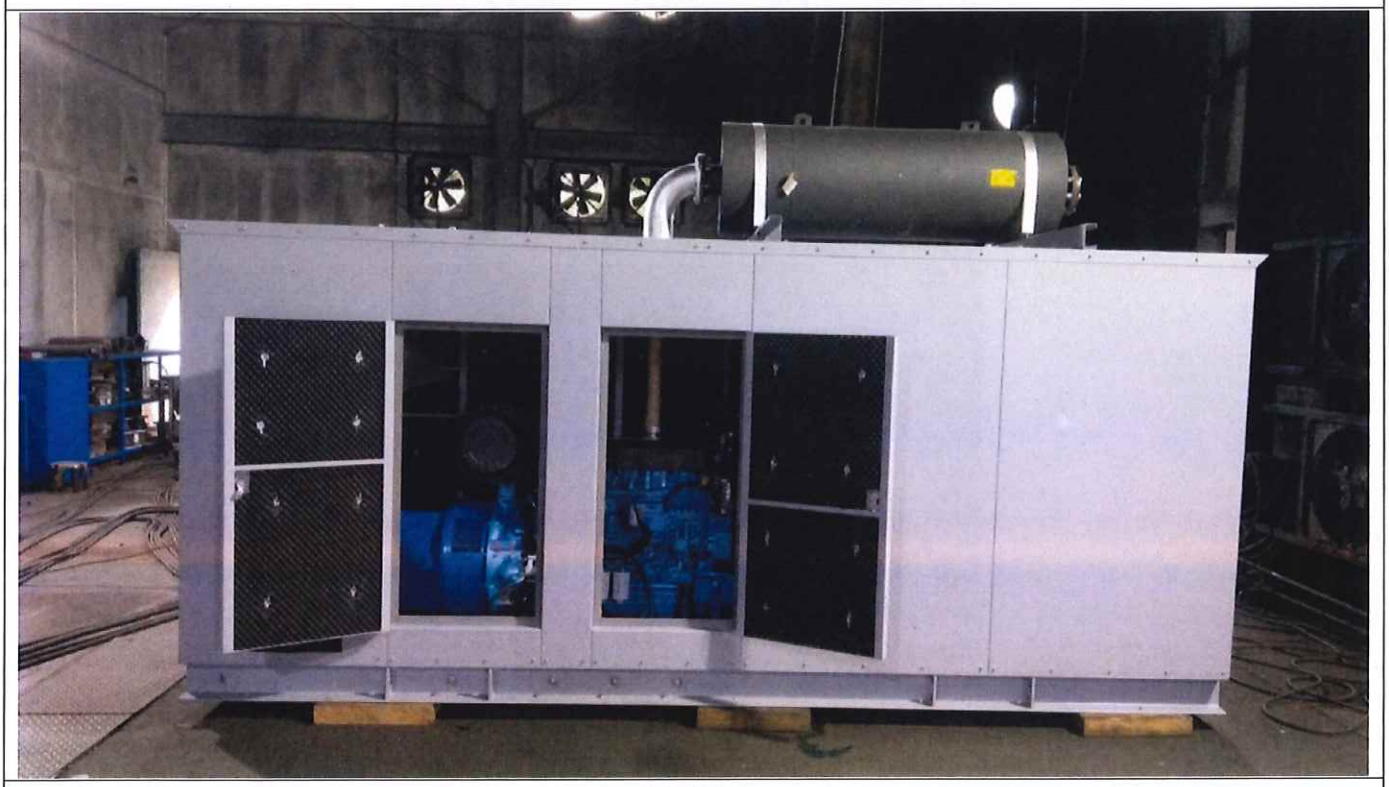

側面圖

消防用緊急發電機組照片

發電機組廠牌:TECO	發電機組型號:TEG-150S
引擎廠牌:Baudouin	引擎型號:6M11G160/6
發電機頭廠牌:TECO	發電機頭型號:CSAT-150S

正面圖

正面圖

消防用緊急發電機組照片

發電機組廠牌:TECO	發電機組型號:TEG-150S
引擎廠牌:Baudouin	引擎型號:6M11G160/6
發電機頭廠牌:TECO	發電機頭型號:CSAT-150S

背面圖

TECO 柴油引擎發電機組

認證型號	TEG-150S	輸出	150 kW	功因	0.8
製造型號	EKETES	輸出	188 kVA	相數	3
電壓	380/220 V	電流	285/492 A		
轉速	1800 rpm	頻率	60 Hz	☑ Standby	
引擎號碼	4821F000706			☐ Prime	
機油	SAE 15W/40	燃料	柴油 ASTM NO 2D		
製造工號	EG21569	製造日期	2021.08		
發電機工號	EG21569	電瓶	24 VDC		
控制盤工號		重量	4600 kg		

東元電機股份有限公司

發電機組廠牌型號

消防用緊急發電機組照片

發電機組廠牌:TECO	發電機組型號:TEG-150S
引擎廠牌:Baudouin	引擎型號:6M11G160/6
發電機頭廠牌:TECO	發電機頭型號:CSAT-150S

引擎廠牌型號

發電機頭廠牌型號

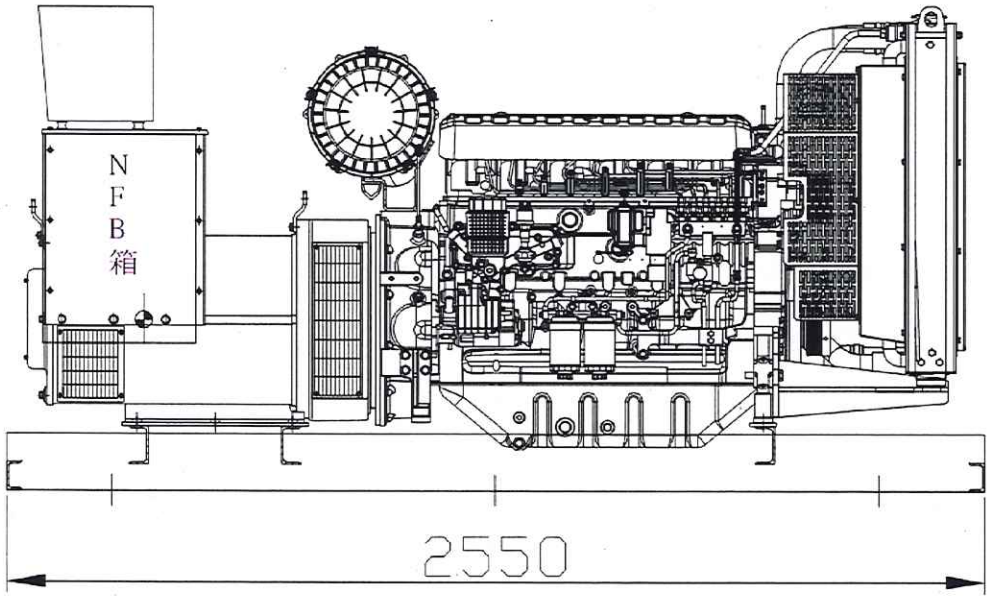

側視圖

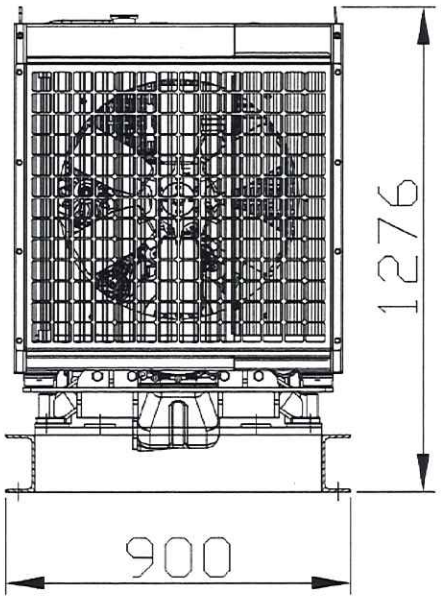

背視圖

，依實際尺寸為準，並配合現場設置空間調整。
考，實際尺寸依現場機組為主。
發電機性能為主，且主要構件廠牌型式須與認可書相同。

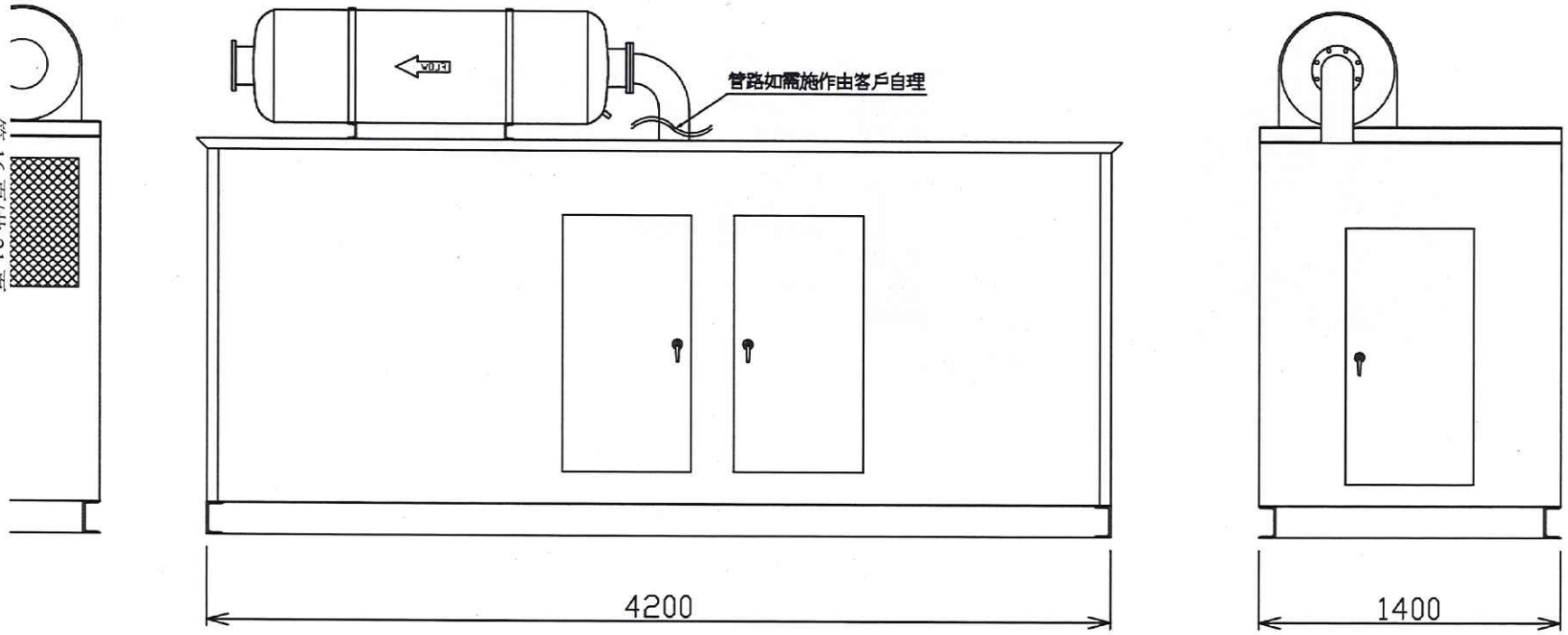

側視圖　　正視圖

.實際尺寸為準，並配合現場設置空間調整。

消防用緊急發電機組照片

發電機組廠牌:TECO	發電機組型號:TEG-400S
引擎廠牌:VMAN	引擎型號: D15B1
發電機頭廠牌:TECO	發電機頭型號:CSAT-400S

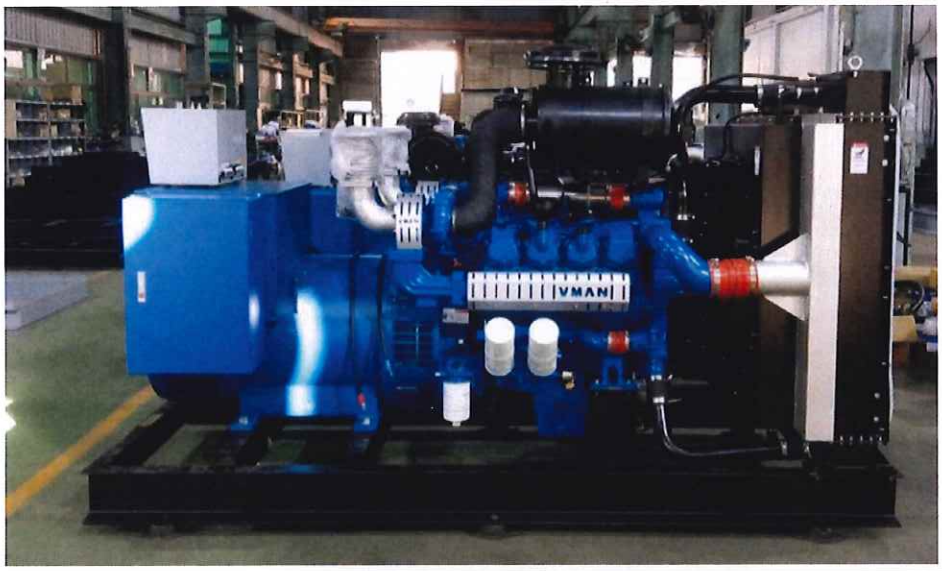

側面圖

側面圖

消防用緊急發電機組照片

發電機組廠牌:TECO	發電機組型號:TEG-400S
引擎廠牌:VMAN	引擎型號: D15B1
發電機頭廠牌:TECO	發電機頭型號:CSAT-400S

正面圖

背面圖

消防用緊急發電機組照片

發電機組廠牌:TECO	發電機組型號:TEG-400S
引擎廠牌:VMAN	引擎型號: D15B1
發電機頭廠牌:TECO	發電機頭型號:CSAT-400S

發電機組廠牌型號

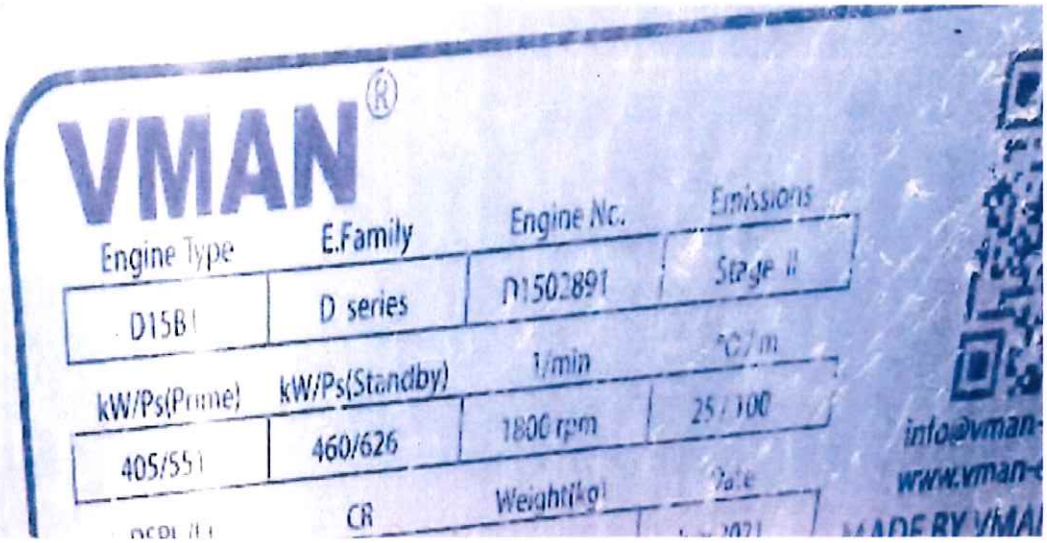

引擎廠牌型號

消防用緊急發電機組照片

發電機組廠牌:TECO	發電機組型號:TEG-400S
引擎廠牌:VMAN	引擎型號: D15B1
發電機頭廠牌:TECO	發電機頭型號:CSAT-400S

發電機頭廠牌型號

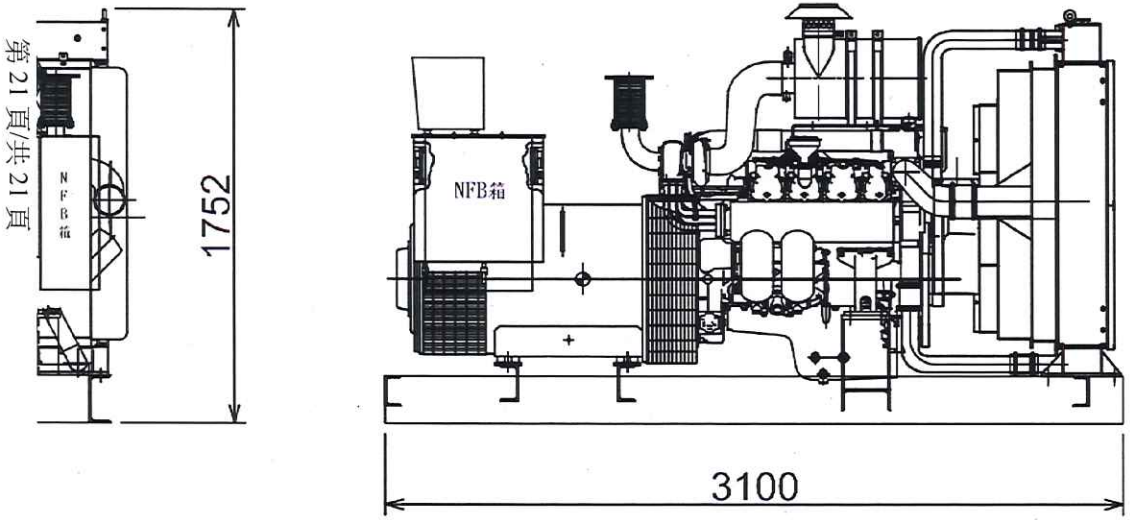

側視圖

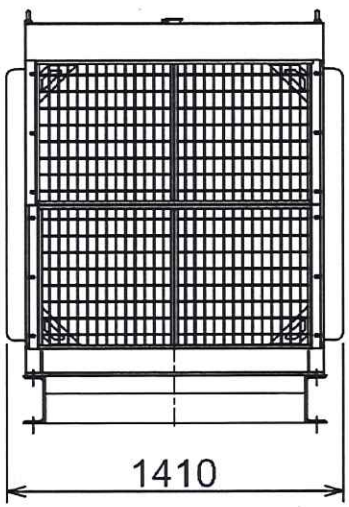

背視圖

，依實際尺寸為準，並配合現場設置空間調整。
考，實際尺寸依現場機組為主。