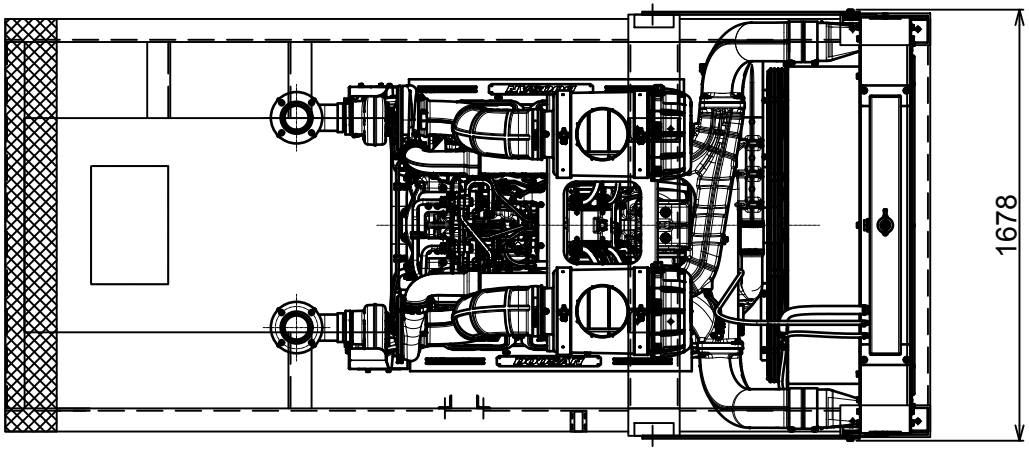

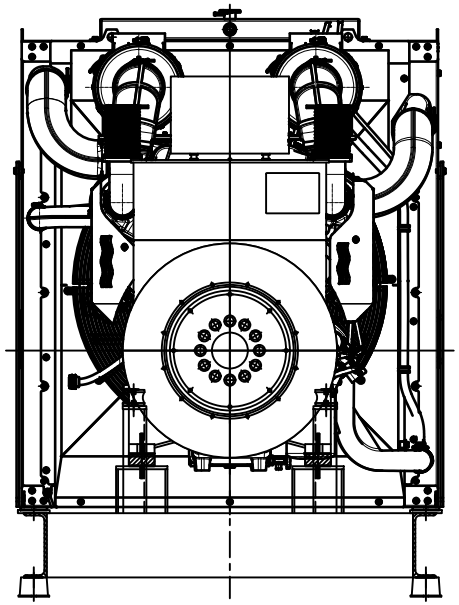

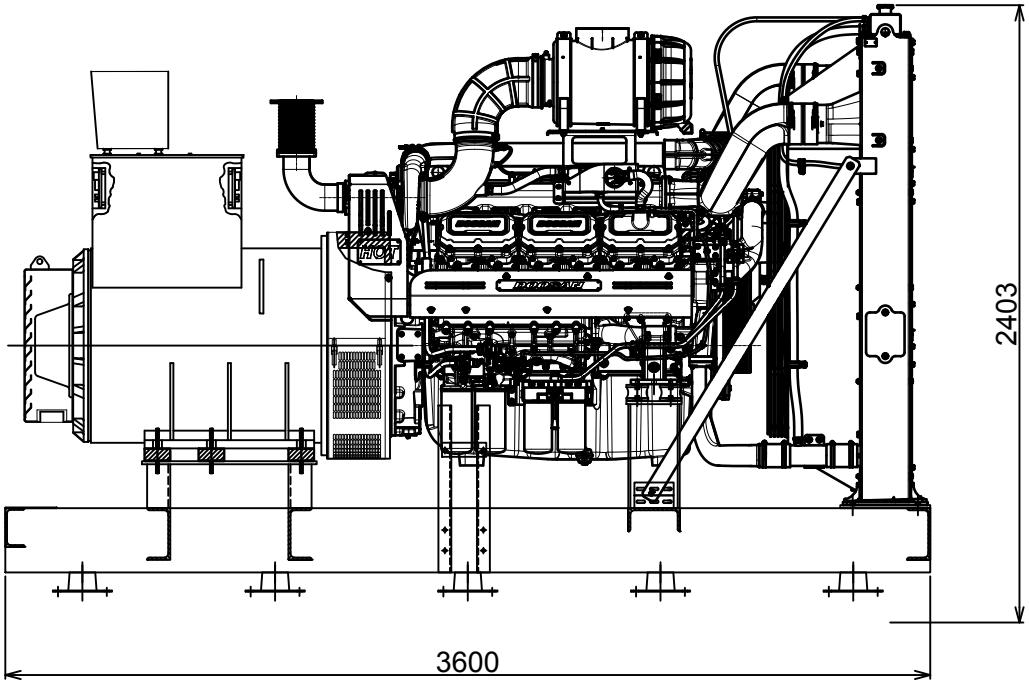

備註:
1.尺寸1M以下公差±3%；尺寸1M以上公差±1%
2.未標示尺寸須依實物為準

修改記要	版	處	理由	簽名	第三角法	比例 -/-	設計 王甫軒	校核 莊世昌	型號: TEG-800S	圖號: 3D000G550 0008
						單位 mm	製圖 陳靖霖	批准 江銘華	引擎型式: DP222CB	圖面名稱: 柴油引擎發電機外型圖
						東元電機股份有限公司 TECO ELECTRIC & MACHINERY CO., LTD.				